Electrolux PROFESSIONAL

Eplucheuses T5S - Inox 5Kg avec plateau abrasif

REPÈRE #

MODELE #

NOM #

SIS #

AIA #

601218 (T5S) Eplucheuse 5 kg avec plateau abrasif sans table filtre - Mono 230 V

Description courte

Repère No.

Eplucheuse 5 Kg en inox avec coucercle transparent haute résistance.Le plateau de coupe amovible est recouvert d'un abrasif spécial assurant un épluchage de grande qualité.Ce revètement peut assurer un service de longue durée.Un plateau à couteaux peut être fourni sur demande.Dispositif de sécurité à l'ouverture de la porte et du couvercle. Les parties électriques et le caisson moteur sont IP 55; Livré avec un plateau abrasif.

APPROBATION:

Caractéristiques principales

- Plateau rotatif amovible couvert d'un matériau abrasif (pierre de lave) pour assurer un épluchage parfait.
- Des détecteurs magnétiques arrêtent la machine lorsque le couvercle et/ou la porte sont ouverts.
- Fourni en standard avec un plateau abrasif.
- Déchargement des produits facilité par la goulotte spécifique, en faisant pivoter le disque manuellement pour canaliser les produits hors de la chambre d'épluchage.
- Boutons rouge ARRÊT, vert MARCHE et minuterie
- Capacité 5 kg par opération, adaptée pour 30-100 couverts par service

Construction

- Fabrication en inox avec couvercle transparent en plastique résistant.
- Boutons de commande étanches IP55.
- Le couvercle transparent en polycarbonate sans bisphénol A, comporte un système de sécurité par contact magnétique.

Accessoires inclus

- 1 X Plateau abrasif pour T5 S PNC 653182

Accessoires en option

- Plateau brossage légumes PNC 653057 ❑
- Plateau abrasif pour T5 S PNC 653182 ❑
- Plateau couteaux pour T5 S PNC 653183 ❑
- Table filtre MONTEE avec tablette et panier filtre en maille résistante PNC 653783 ❑
- Table filtre avec tablette et panier filtre en maille résistante PNC 653784 ❑

Eplucheuses
T5S - Inox 5Kg avec plateau abrasif

Avant

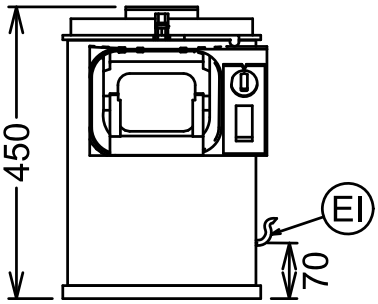

Côté

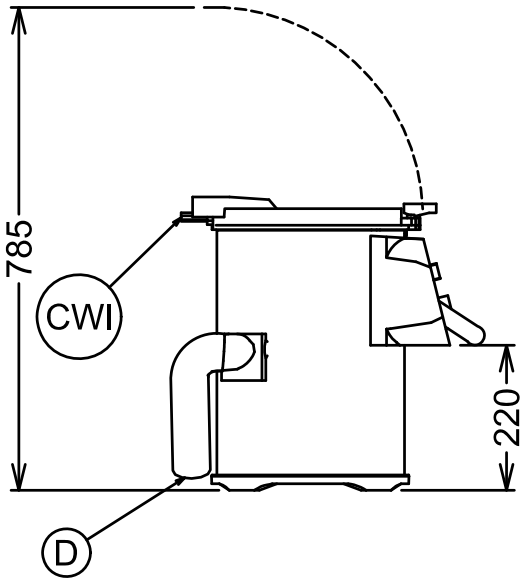

CWI1 = Raccordement eau froide
D = Vidange
EI = Connexion électrique

Dessus

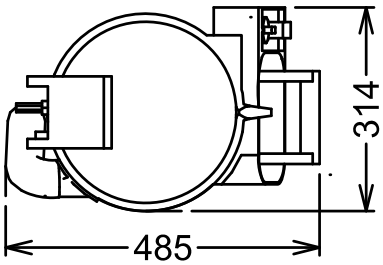

Électrique

Voltage :	220-240 V/1N ph/50/60 Hz
Puissance de raccordement	0.12 kW
Total Watts :	0.12 kW

Capacité

Rendement :	80 kg/heure
Capacité	5 litre

Informations générales

Largeur extérieure	314 mm
Profondeur extérieure	485 mm
Hauteur extérieure	450 mm
Poids net (kg) :	17
Epluchage pomme de terre :	80 kg/h

La societe se reserve le droit de modifier les specifications techniques sans préavis.